令和６年度　第６３回東京都中学校総合体育大会バスケットボール大会
第７７回東京都中学校バスケットボール選手権大会
令和６年7月２５日～7月３１日

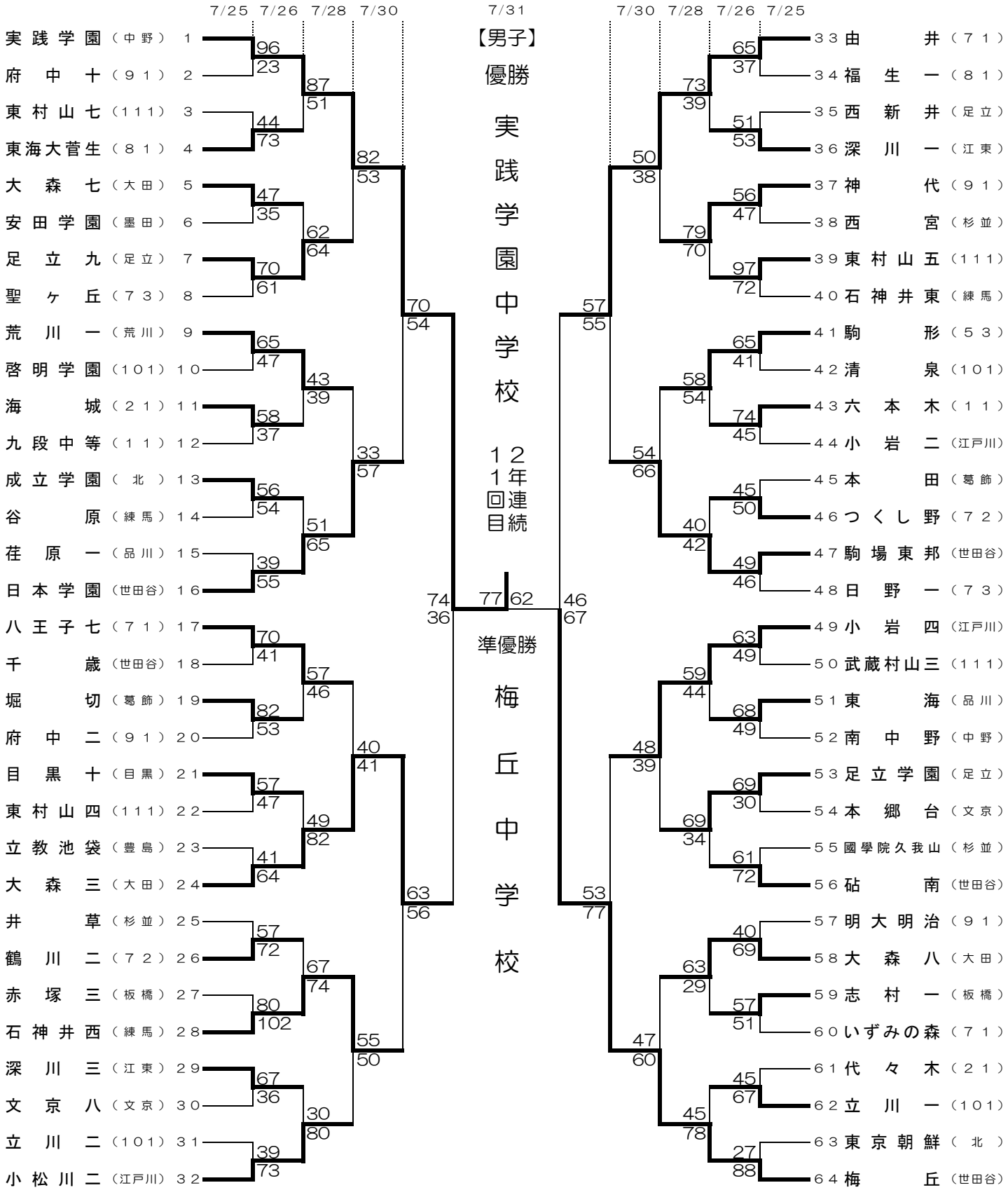
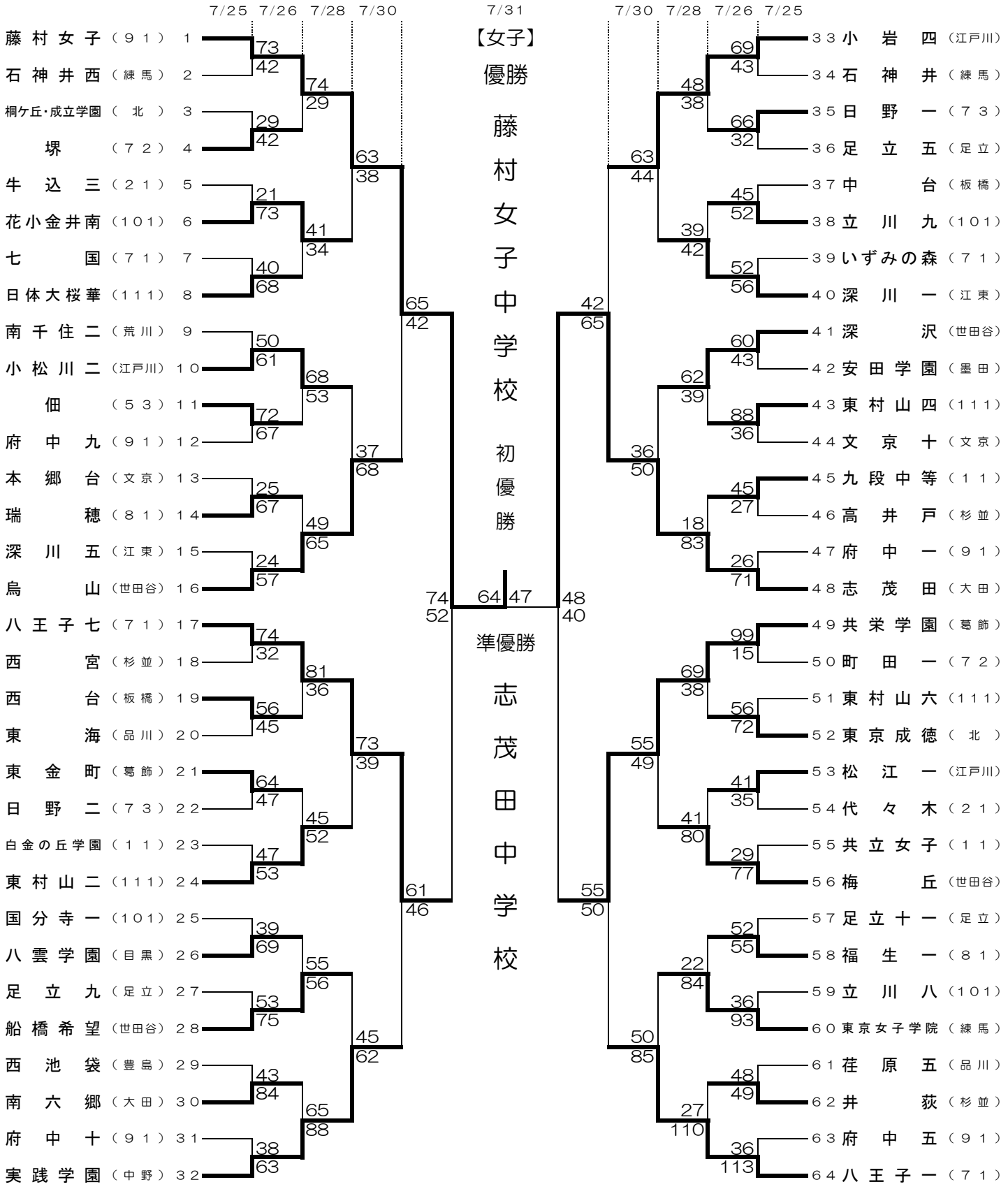
令和６年度　第６３回東京都中学校総合体育大会バスケットボール大会
第７７回東京都中学校バスケットボール選手権大会
令和６年7月２５日～7月３１日