令和３年度・第７２回東京都中学校バスケットボール新人大会
令和４年１月９日～３月２７日

3/27

【男子】

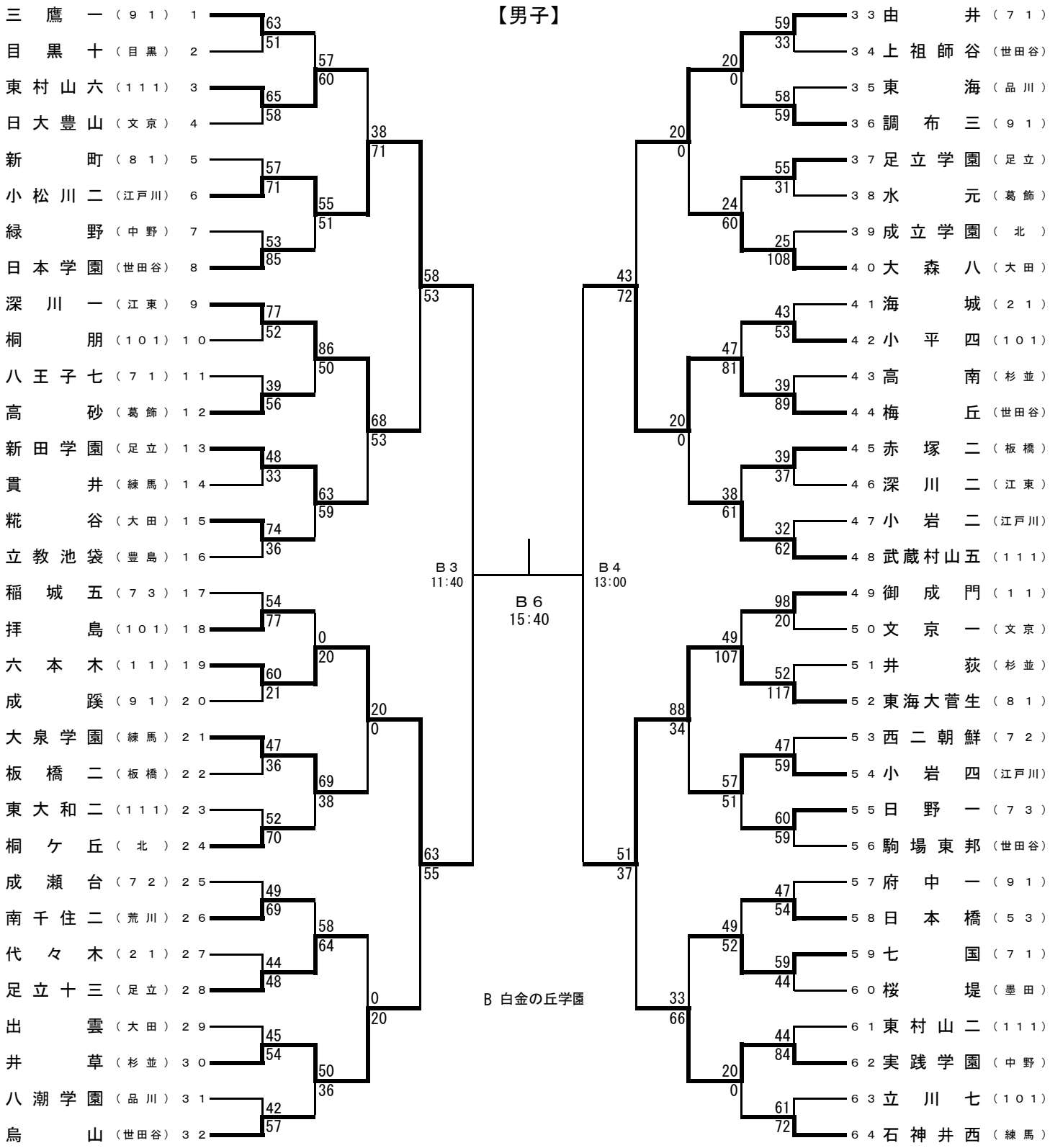

①９：００～　②１０：２０～　③１１：４０～　④１３：００～　⑤１４：２０～　⑥１５：４０～

令和３年度・第７２回東京都中学校バスケットボール新人大会
令和４年１月９日～３月２７日

3/27

【女子】

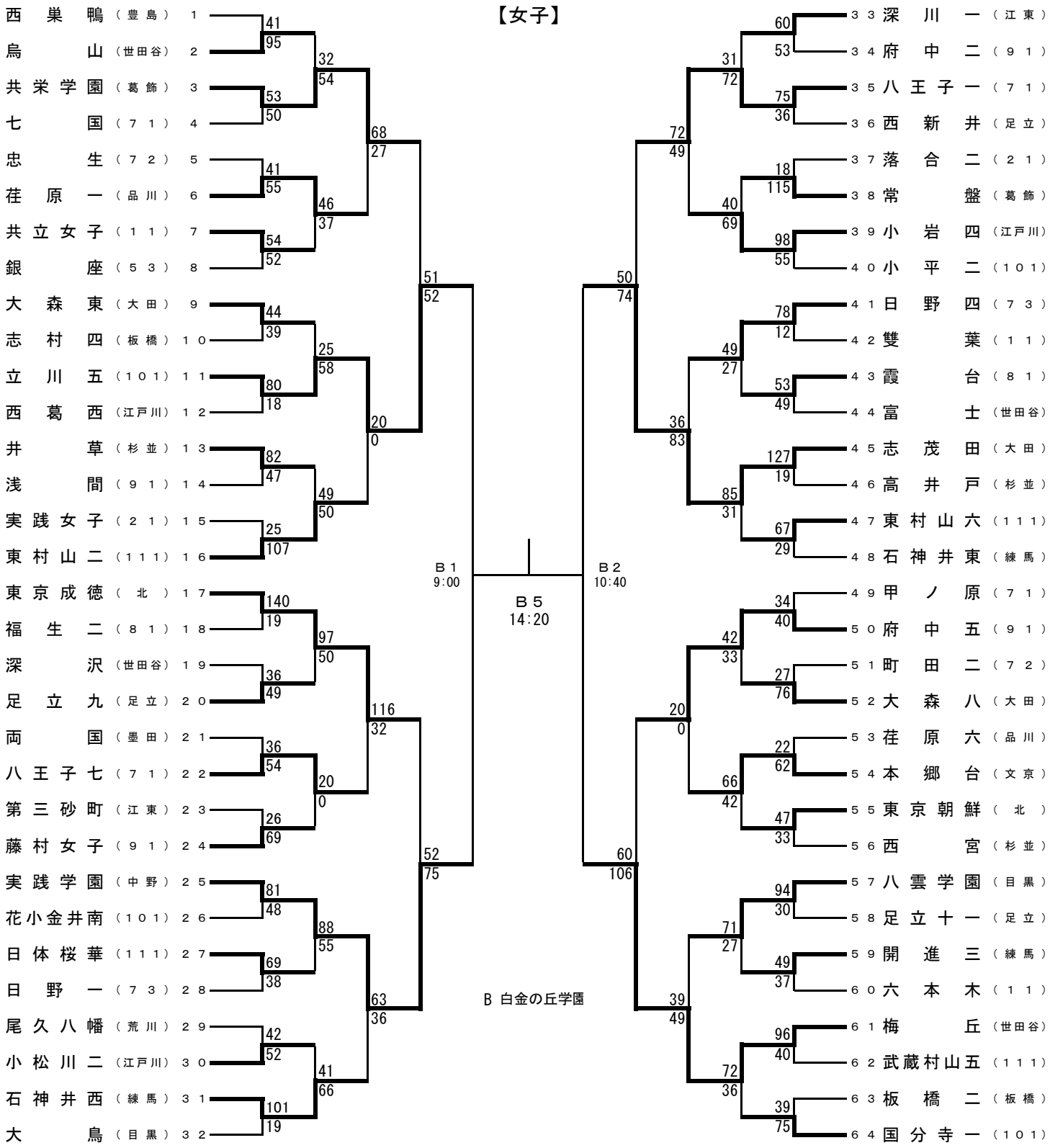

①９：００～　②１０：２０～　③１１：４０～　④１３：００～　⑤１４：２０～　⑥１５：４０～