平成２４年度

第２９回東京都中学校バスケットボール春季大会

(平成２４年5月２０日～6月3日)

【男子】

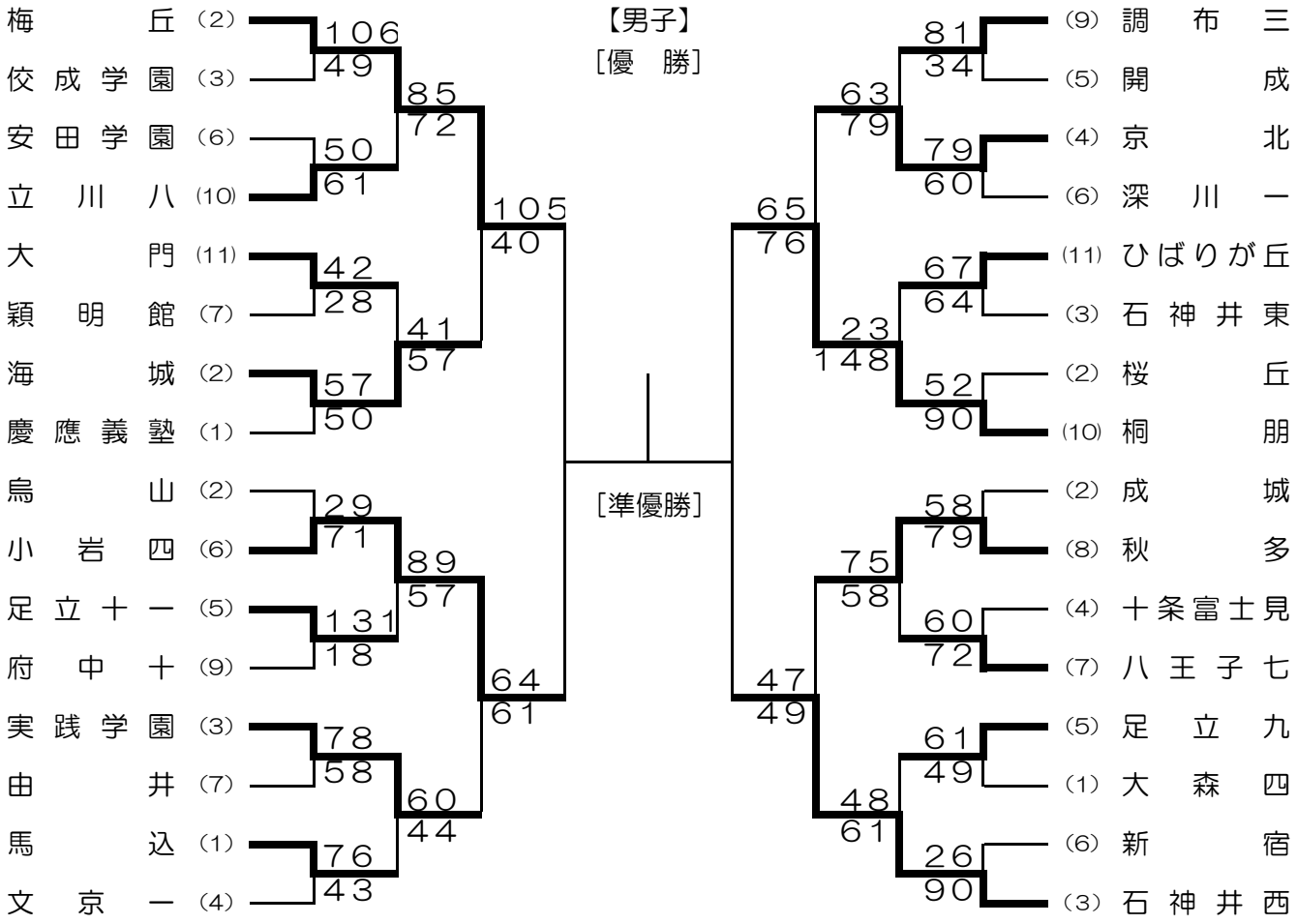
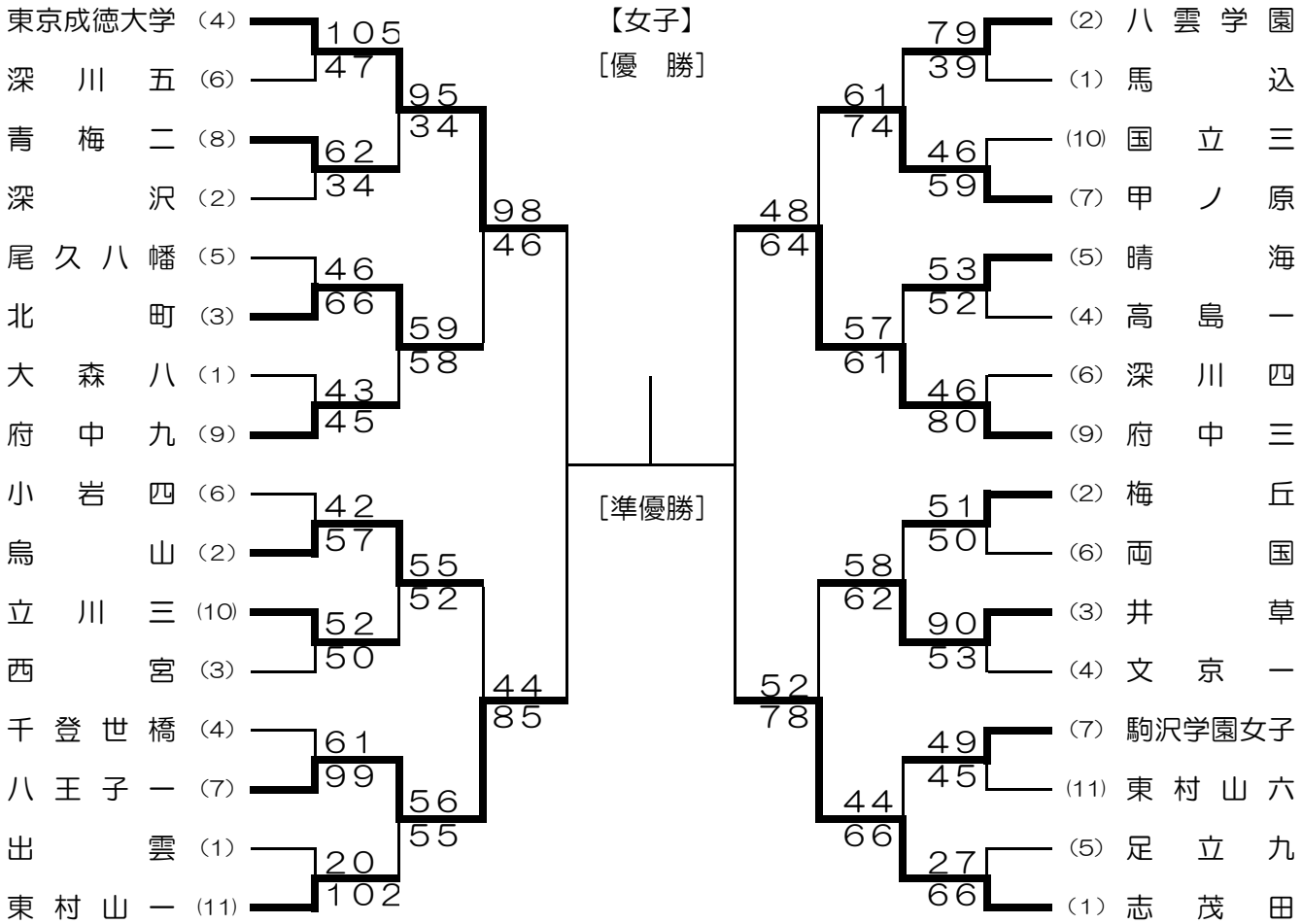
【女子】